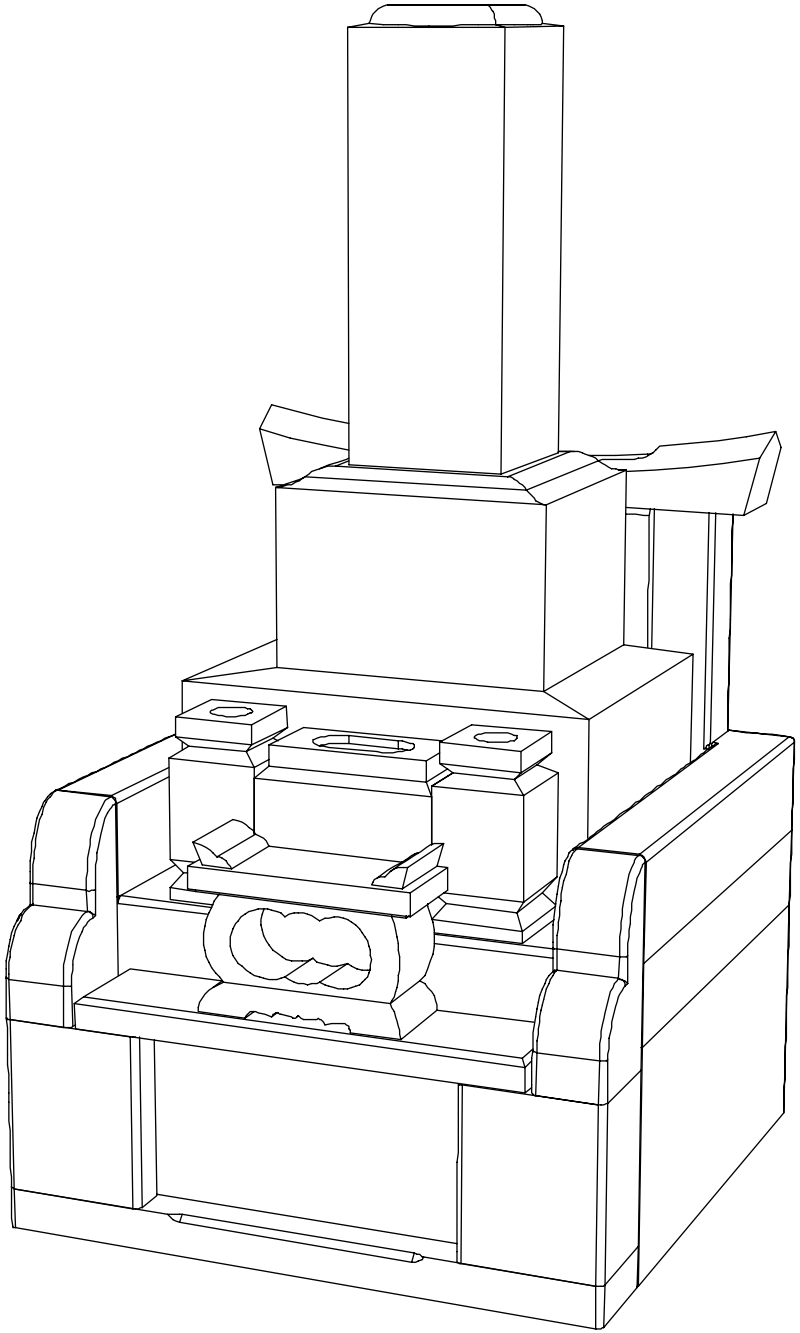

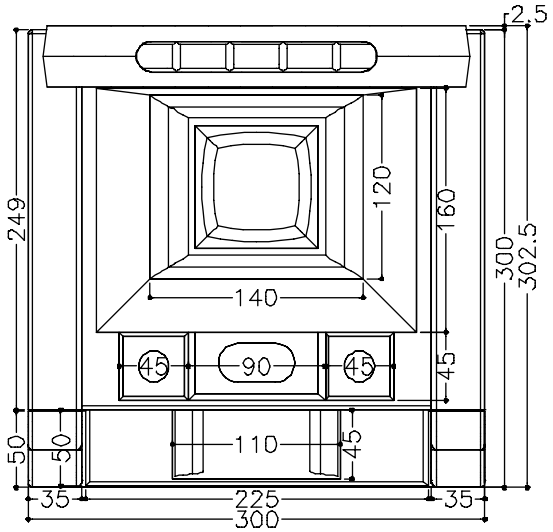
2.5
249
120
160
300
302.5
140
45
90
45
45
50
50
110
45
35
225
35
300

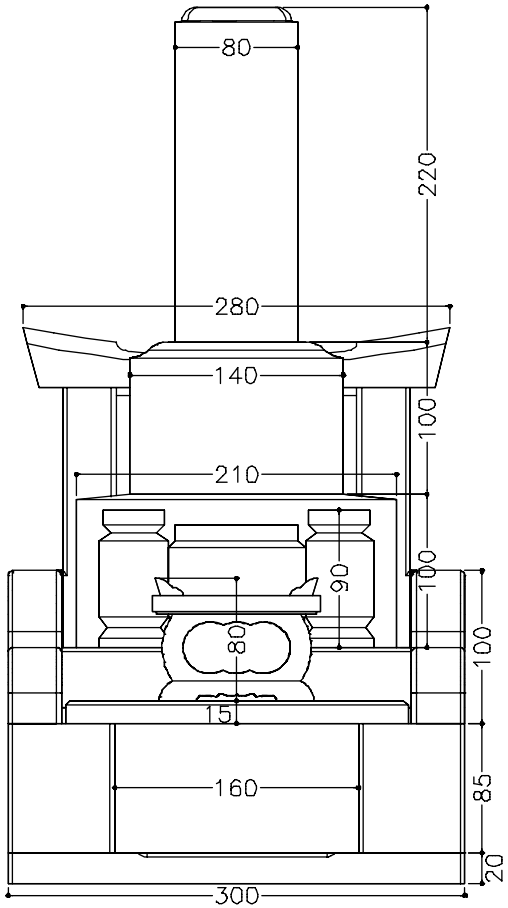
80
220
280
140
100
210
90
100
80
100
15
160
85
20
300

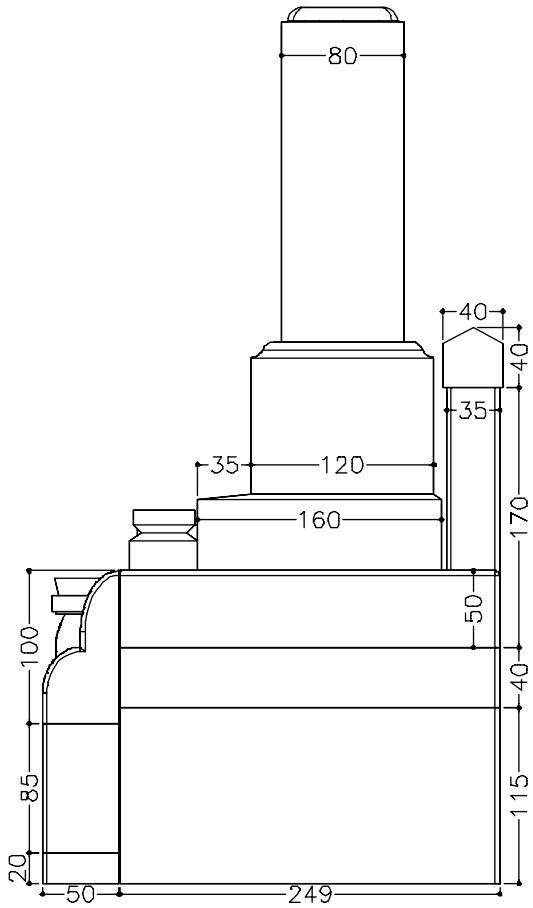
80
40
40
35
35
120
170
160
50
100
40
85
115
20
50
249